كتالوج الآلات الفني

آلات أخرى

جهاز رش الحبيبات

SE-C

المواصفات الفنية للموديل SE-C.

موديل واحد
الموديلات

220 V أحادي الطور.
التغذية الكهربائية

ستانلس ستيل ملامس للغذاء / ستانلس ستيل AISI 304 cons...
المادة

أُعدّ لتخطيط الإنتاج Fadwa Özyi it
akaygam-arabic.com yildiz.ozyigit@akaygam.com +905056983049

02

أساس الاختيار الهندسي

اختيار الآلة يبدأ من متطلبات الإنتاج

نحدد التجهيز المناسب حسب المنتج والطاقة المطلوبة وخدمات المصنع والمساحة المتاحة.

01
المنتج والعملية
نوع المنتج والقوام المطلوب ومرحلة التصنيع.

02
الطاقة الإنتاجية
الطاقة المطلوبة في الساعة أو الدفعة.

03
خدمات المصنع
الكهرباء والماء والتبريد والهواء المضغوط.

04
تخطيط الخط
المساحة المتاحة والربط مع الآلات السابقة واللاحقة.

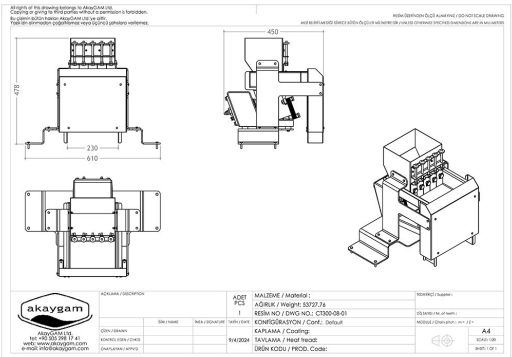

Fadwa Özyi it +905056983049 yildiz.ozyigit@akaygam.com akaygam-arabic.com

جهاز رش الحبيبات
SE-C

01

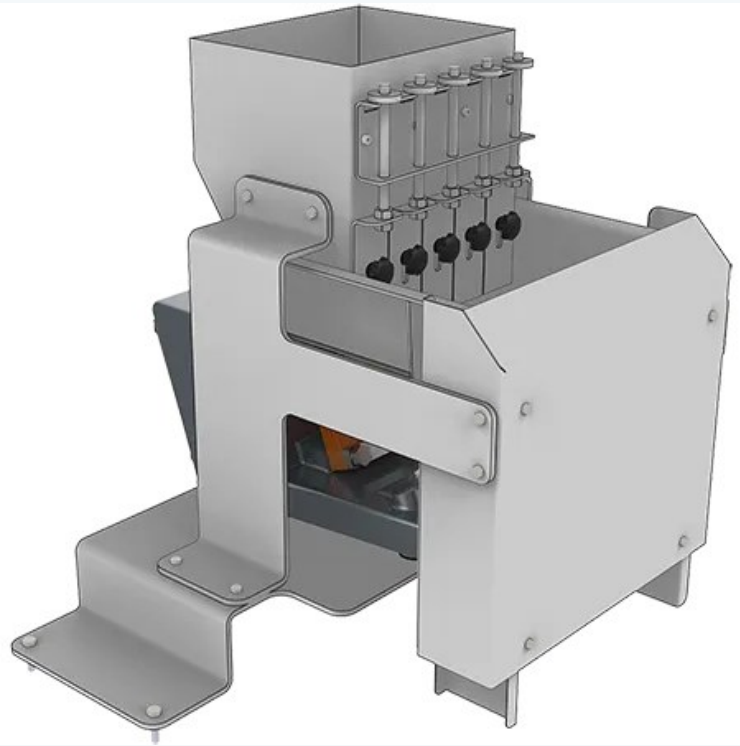

نظرة عامة على المنتج
جهاز رش الحبيبات: SE-C. تعرض الصفحة صورة كل موديل ومواصفاته الفنية.
https://akaygam-arabic.com/ar/products/sprinkler

الموديلات	التغذية الكهربائية	المادة	العملية
موديل واحد	220 V أحادي الطور.	ستانلس ستيل ملامس للغذاء / ستانلس ستيل AISI 304 cons...	آلات أخرى

ملاحظات الاختيار والتشغيل

الاستخدام
جهاز رش الحبيبات: SE-C. تعرض الصفحة صورة كل موديل ومواصفاته الفنية.

اختيار الموديل
الموديلات المتاحة: SE-C. تتم مقارنة السعة والطاقة والتجهيز داخل جدول كل موديل.

بيانات مطلوبة قبل الطلب
لتحديد العرض المناسب، يلزم توضيح نوع المنتج والسعة المطلوبة في الساعة أو الدفعة، ومصدر الكهرباء، والمساحة المتاحة، وطريقة ربط الآلة بخط الإنتاج.

الموديلات المتاحة

اسم الآلة	رمز الموديل
جهاز رش الحبيبات	SE-C

جهاز رش الحبيبات

SE-C

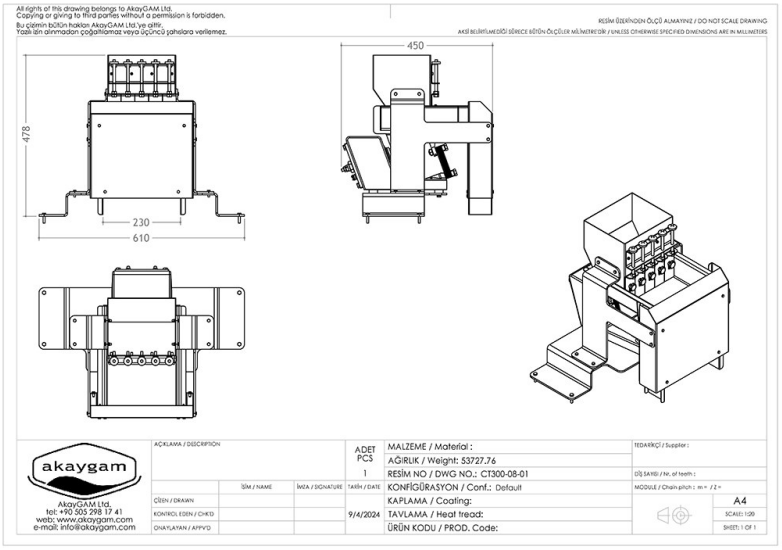

رسم التخطيط بالأبعاد

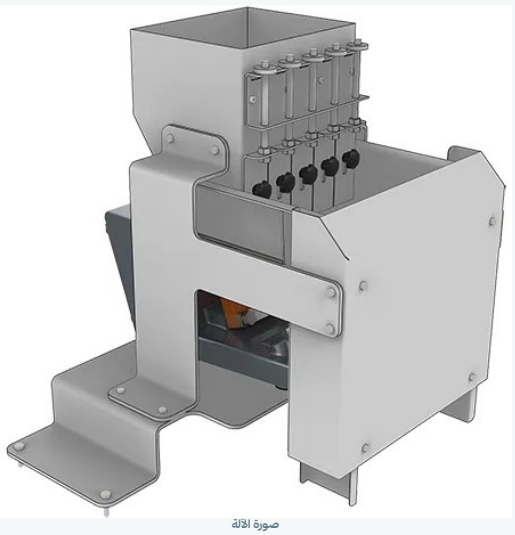

صورة الآلة

المواصفات الفنية للموديل SE-C.

البيانات الفنية

رمز الموديل	SE-C
اسم الآلة	جهاز رش الحبيبات
المادة	ستانلس ستيل AISI 304 construction.
الميزة	وحدة اهتزاز بتردد وسعة قابلين للضبط لتحديد كثافة التغذية.

التفريغ	بوابات منزلقة في القادوس لضبط مساحة فتحة التفريغ.
عرض السير الناقل	200–1000 مم, built to order.
التغذية الكهربائية	220 V أحادي الطور.
الموديل	SE-C

تساعد الرسومات ذات الأبعاد في التخطيط الأولي. تُعتمد الأبعاد النهائية حسب التجهيز المختار.

تواصل معنا
Fadwa Özyi it

البريد الإلكتروني
yildiz.ozyigit@akaygam.com

الهاتف
+905056983049