كتالوج الآلات الفني

تشكيل الشوكولاتة

آلة تعبئة كريمة الشوكولاتة

TTSCF100

المواصفات الفنية للموديل TTSCF100.

100 كجم.
الطاقة

موديل واحد
الموديلات

ستانلس ستيل ملامس للغذاء / ستانلس ستيل AISI 304, alu...
المادة

أُعدّ لتخطيط الإنتاج Fadwa Özyi it
akaygam-arabic.com yildiz.ozyigit@akaygam.com +905056983049

02

أساس الاختيار الهندسي

اختيار الآلة يبدأ من متطلبات الإنتاج

نحدد التجهيز المناسب حسب المنتج والطاقة المطلوبة وخدمات المصنع والمساحة المتاحة.

01
المنتج والعملية
نوع المنتج والقوام المطلوب ومرحلة التصنيع.

02
الطاقة الإنتاجية
الطاقة المطلوبة في الساعة أو الدفعة.

03
خدمات المصنع
الكهرباء والماء والتبريد والهواء المضغوط.

04
تخطيط الخط
المساحة المتاحة والربط مع الآلات السابقة واللاحقة.

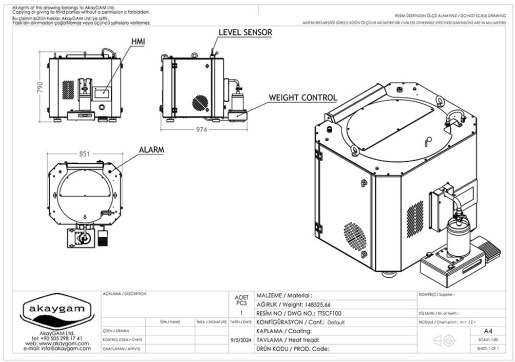

آلة تعبئة كريمة الشوكولاتة

TTSCF100

01

نظرة عامة على المنتج
آلة تعبئة كريمة الشوكولاتة: TTSCF100. تعرض الصفحة صورة كل موديل ومواصفاته الفنية.
https://akaygam-arabic.com/ar/products/spread-cream-filling-machine

الطاقة	الموديلات	المادة	العملية
100 كجم.	**موديل واحد**	**ستانلس ستيل ملامس للغذاء / ستانلس ستيل AISI 304, alu...**	**تشكيل الشوكولاتة**

ملاحظات الاختيار والتشغيل

الاستخدام
آلة تعبئة كريمة الشوكولاتة: TTSCF100. تعرض الصفحة صورة كل موديل ومواصفاته الفنية.

اختيار الموديل
الموديلات المتاحة: TTSCF100. تتم مقارنة السعة والطاقة والتجهيز داخل جدول كل موديل.

بيانات مطلوبة قبل الطلب
لتحديد العرض المناسب، يلزم توضيح نوع المنتج والسعة المطلوبة في الساعة أو الدفعة، ومصدر الكهرباء، والمساحة المتاحة، وطريقة ربط الآلة بخط الإنتاج.

تطبيقات الإنتاج

كريمة الشوكولاتة ومعجون البرالين

الموديلات المتاحة

اسم الآلة	رمز الموديل
آلة تعبئة كريمة الشوكولاتة	**TTSCF100**

آلة تعبئة كريمة الشوكولاتة

TTSCF100

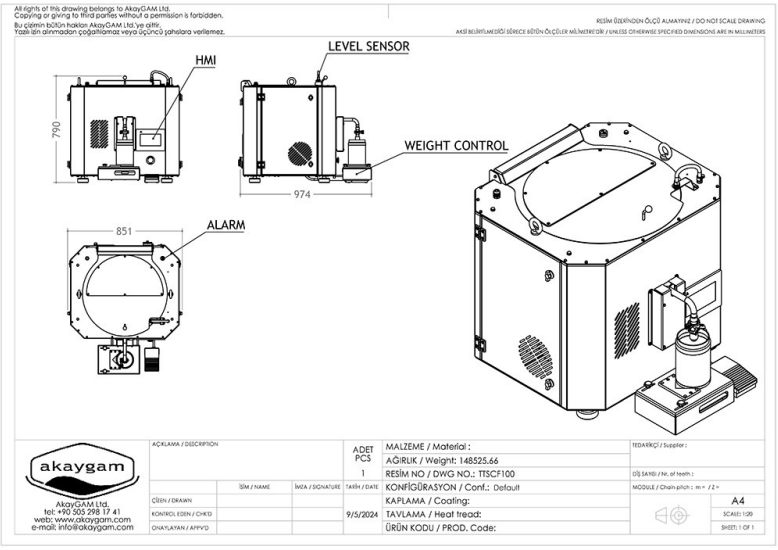

رسم التخطيط بالأبعاد

صورة الآلة

المواصفات الفنية للموديل TTSCF100.

البيانات الفنية

رمز الموديل	TTSCF100
اسم الآلة	آلة تعبئة كريمة الشوكولاتة
المادة	ستانلس ستيل AISI 304, aluminium, and بلاستيك هندسي.
الميزة	آلة مكتبية لتعبئة الكريم بلون واحد مع وضع العبوات يدويا.
سعة الخزان	100 كجم.

التسخين	Dry-heated reservoir with تحكم PID heating and integrated agitation to prevent phase separation.
المحرك	حساس مستوى في الخزان للتحكم في إعادة التعبئة.
وزن التعبئة حسب الوصفة في إصدار السيرفو وخلية الوزن	يدخل الوزن المطلوب من لوحة التحكم، ويجري تغيير العبوة باستدعاء الوصفة دون ضبط ميكانيكي.
الموديل	TTSCF100

تساعد الرسومات ذات الأبعاد في التخطيط الأولي. تُعتمد الأبعاد النهائية حسب التجهيز المختار.

تواصل معنا
Fadwa Özyi it

البريد الإلكتروني
yildiz.ozyigit@akaygam.com

الهاتف
905056983049+