كتالوج الآلات الفني

تشكيل الشوكولاتة

آلة صب ون شوت

NGOSD10CV

المواصفات الفنية للموديل NGOSD10CV.

موديل واحد	4.2 كيلوواط, 380 V ثلاثي الطور.	380 V ثلاثي الطور
الموديلات	القدرة	التغذية الكهربائية

أُعدّ لتخطيط الإنتاج Fadwa Özyi it

akaygam-arabic.com yildiz.ozyigit@akaygam.com +905056983049

02

أساس الاختيار الهندسي

اختيار الآلة يبدأ من متطلبات الإنتاج

نحدد التجهيز المناسب حسب المنتج والطاقة المطلوبة وخدمات المصنع والمساحة المتاحة.

01
المنتج والعملية
نوع المنتج والقوام المطلوب ومرحلة التصنيع.

02
الطاقة الإنتاجية
الطاقة المطلوبة في الساعة أو الدفعة.

03
خدمات المصنع
الكهرباء والماء والتبريد والهواء المضغوط.

04
تخطيط الخط
المساحة المتاحة والربط مع الآلات السابقة واللاحقة.

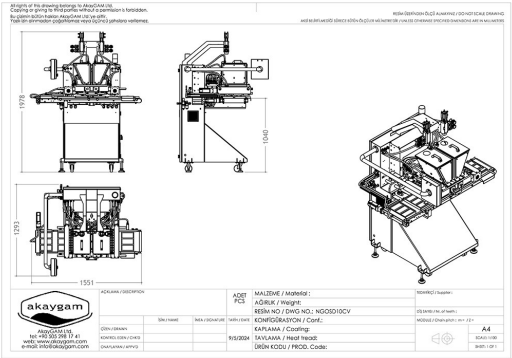

Fadwa Özyi it +905056983049 yildiz.ozyigit@akaygam.com akaygam-arabic.com

آلة صب ون شوت

NGOSD

01

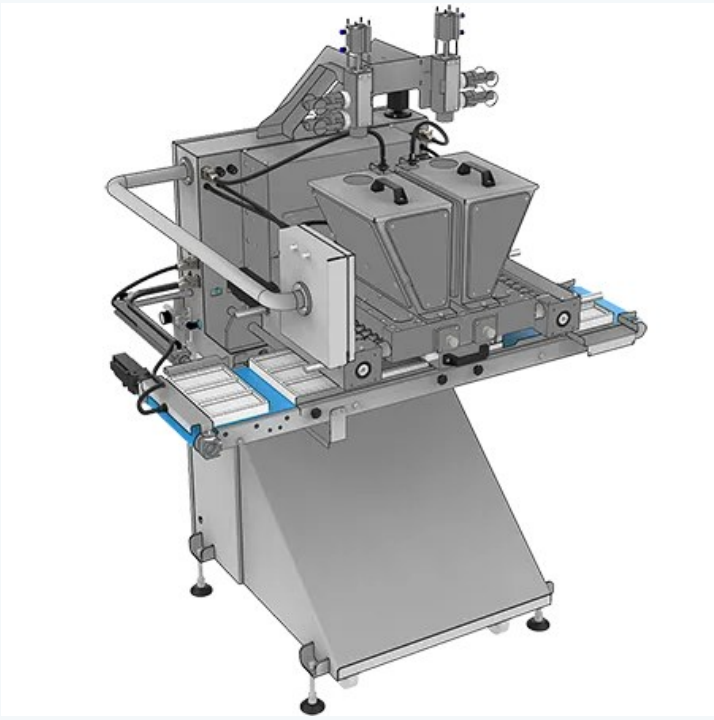

نظرة عامة على المنتج
آلة صب ون شوت: NGOSD10CV، NGOSD20CV. تعرض الصفحة صورة كل موديل ومواصفاته الفنية.
https://akaygam-arabic.com/ar/products/one-shot-chocolate-depositor

الموديلات	القدرة	التغذية الكهربائية	المادة
موديل واحد	**4.2 كيلوواط, 380 V ثلاثي الطور.**	**380 V ثلاثي الطور**	**ستانلس ستيل ملامس للغذاء**

ملاحظات الاختيار والتشغيل

الاستخدام
آلة صب ون شوت: NGOSD10CV، NGOSD20CV. تعرض الصفحة صورة كل موديل ومواصفاته الفنية.

اختيار الموديل
الموديلات المتاحة: NGOSD10CV، NGOSD20CV. تتم مقارنة السعة والطاقة والتجهيز داخل جدول كل موديل.

بيانات مطلوبة قبل الطلب
لتحديد العرض المناسب، يلزم توضيح نوع المنتج والسعة المطلوبة في الساعة أو الدفعة، ومصدر الكهرباء، والمساحة المتاحة، وطريقة ربط الآلة بخط الإنتاج.

الموديلات المتاحة

اسم الآلة	رمز الموديل
آلة صب ون شوت	**NGOSD10CV**

آلة صب ون شوت

NGOSD10CV

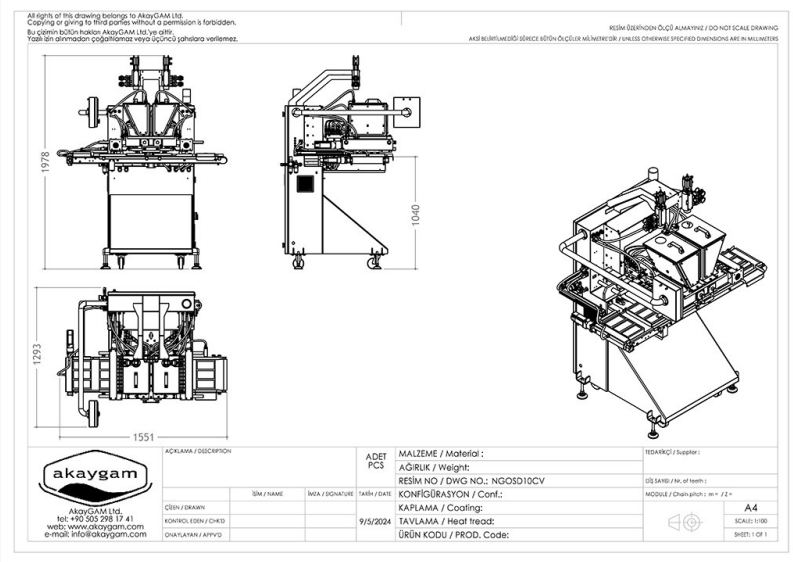

رسم التخطيط بالأبعاد

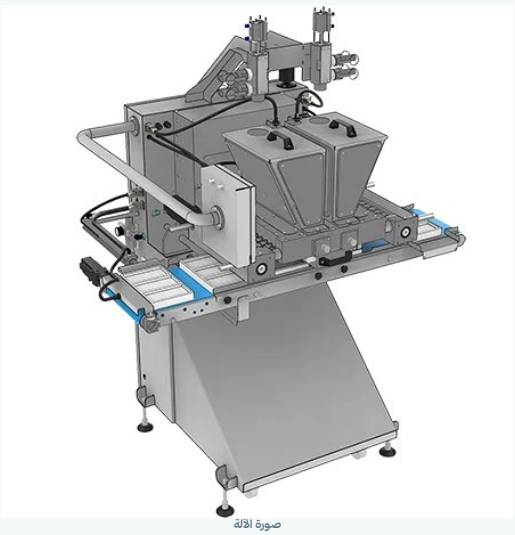

صورة الآلة

المواصفات الفنية للموديل NGOSD10CV.

البيانات الفنية

رمز الموديل	NGOSD10CV	إجمالي استهلاك القدرة	4.2 كيلوواط، 380 V ثلاثي الطور.
اسم الآلة	آلة صب ون شوت	الموديل	NGOSD10CV
أقصى وزن للجرعة	500 غرام لكل جرعة.	المادة	ستانلس ستيل ملامس للغذاء

تساعد الرسومات ذات الأبعاد في التخطيط الأولي. تُعتمد الأبعاد النهائية حسب التجهيز المختار.

تواصل معنا
Fadwa Özyi it

البريد الإلكتروني
yildiz.ozyigit@akaygam.com

الهاتف
905056983049+