كتالوج الآلات الفني

تحضير الشوكولاتة

خزان إذابة الدهون

FMT500

المواصفات الفنية للموديل FMT500.

L 500 الطاقة	**موديل واحد** الموديلات	**380 فولت ثلاثي الطور، 6 كيلوواط، ولا يتوفر تجهيز أحا...** التغذية الكهربائية

أُعدّ لتخطيط الإنتاج Fadwa Özyi it

+905056983049 yildiz.ozyigit@akaygam.com akaygam-arabic.com

02

أساس الاختيار الهندسي

اختيار الآلة يبدأ من متطلبات الإنتاج

نحدد التجهيز المناسب حسب المنتج والطاقة المطلوبة وخدمات المصنع والمساحة المتاحة.

01
المنتج والعملية
نوع المنتج والقوام المطلوب ومرحلة التصنيع.

02
الطاقة الإنتاجية
الطاقة المطلوبة في الساعة أو الدفعة.

03
خدمات المصنع
الكهرباء والماء والتبريد والهواء المضغوط.

04
تخطيط الخط
المساحة المتاحة والربط مع الآلات السابقة واللاحقة.

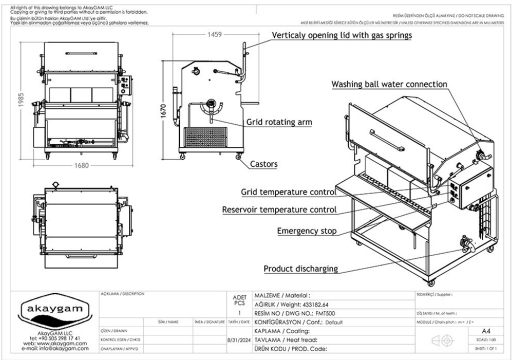

Fadwa Özyi it +905056983049 yildiz.ozyigit@akaygam.com akaygam-arabic.com

خزان إذابة الدهون
FMT

01

نظرة عامة على المنتج
خزان إذابة الدهون: FMT50، FMT100، FMT200، FMT300، FMT500، FMT500INS، FMT1000INS، FMT1000INS-L.
تعرض الصفحة صورة كل موديل ومواصفاته الفنية.
https://akaygam-arabic.com/ar/products/fat-melting-tank

الطاقة	الموديلات	التغذية الكهربائية	زمن العملية
L 500	موديل واحد	380 فولت ثلاثي الطور، 6 كيلوواط، ولا يتوفر تجهيز أحا...	نحو 50 دقيقة

ملاحظات الاختيار والتشغيل

الاستخدام
خزان إذابة الدهون: FMT50، FMT100، FMT200، FMT300، FMT500، FMT500INS، FMT1000INS، FMT1000INS-L. تعرض الصفحة صورة كل موديل ومواصفاته الفنية.

اختيار الموديل
الموديلات المتاحة: FMT50، FMT100، FMT200، FMT300، FMT500، FMT500INS، FMT1000INS، FMT1000INS-L. تتم مقارنة السعة والطاقة والتجهيز داخل جدول كل موديل.

بيانات مطلوبة قبل الطلب
لتحديد العرض المناسب، يلزم توضيح نوع المنتج والسعة المطلوبة في الساعة أو الدفعة، ومصدر الكهرباء، والمساحة المتاحة، وطريقة ربط الآلة بخط الإنتاج.

الموديلات المتاحة

اسم الآلة	رمز الموديل
خزان إذابة الدهون	FMT500

خزان إذابة الدهون

FMT500

صورة الآلة

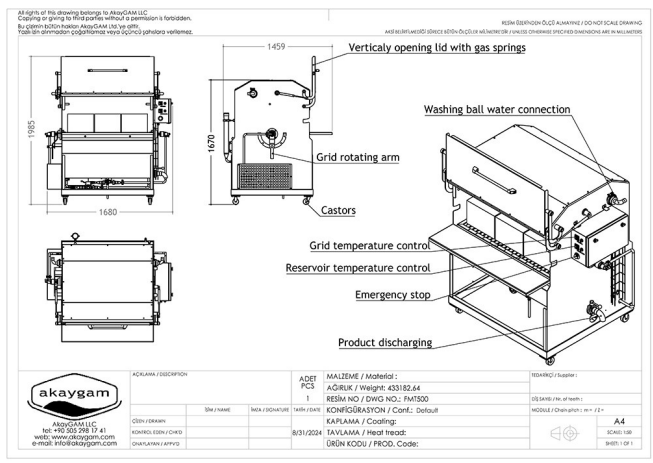

رسم التخطيط بالأبعاد

المواصفات الفنية للموديل FMT500.

البيانات الفنية

رمز الموديل	FMT500
اسم الآلة	خزان إذابة الدهون
نوع الخزان	خزان إذابة دهون مستطيل
نظام الإذابة	شبكة إذابة بدوران ماء ساخن
الإدخال المقبول	توضع بلوكات الدهون كاملة على الشبكة؛ تتسع لستة بلوكات
زمن الإذابة المعتاد	نحو 50 دقيقة
المادة	ستانلس ستيل AISI 304
نوع التسخين	جاكيت مائي مع عنصر تسخين بتحكم PID

العزل	غير معزول؛ للعزل اختر FMT500INS
الغطاء	غطاء علوي يفتح رأسياً بمساعدات غازية
تجهيز الشبكة	شبكة دوارة اختيارية لا تعمل مع التحريك، أو شبكة ثابتة مع تحريك هوائي ترددي اختياري
تجهيز المضخة	مضخة نقل دهون اختيارية
التحكم بالنقل	خلايا وزن اختيارية أو مقياس تدفق حجمي يتطلب مضخة
سعة التحميل	L 500
التغذية الكهربائية	380 فولت ثلاثي الطور، 6 كيلوواط، ولا يتوفر تجهيز أحادي الطور
الموديل	FMT500

تساعد الرسومات ذات الأبعاد في التخطيط الأولي. تُعتمد الأبعاد النهائية حسب التجهيز المختار.

تواصل معنا
Fadwa Özyi it
البريد الإلكتروني
yildiz.ozyigit@akaygam.com
الهاتف
905056983049+