كتالوج الآلات الفني

تغطية الشوكولاتة (دراجيه)

حلة تغطية الشوكولاتة

CP1500WTM

المواصفات الفنية للموديل CP1500WTM.

220 كجم	موديل واحد	5.1 كيلوواط
الطاقة	الموديلات	القدرة

أُعدّ لتخطيط الإنتاج Fadwa Özyi it

akaygam-arabic.com yildiz.ozyigit@akaygam.com +905056983049

أساس الاختيار الهندسي

اختيار الآلة يبدأ من متطلبات الإنتاج

نحدد التجهيز المناسب حسب المنتج والطاقة المطلوبة وخدمات المصنع والمساحة المتاحة.

01
المنتج والعملية
نوع المنتج والقوام المطلوب ومرحلة التصنيع.

02
الطاقة الإنتاجية
الطاقة المطلوبة في الساعة أو الدفعة.

03
خدمات المصنع
الكهرباء والماء والتبريد والهواء المضغوط.

04
تخطيط الخط
المساحة المتاحة والربط مع الآلات السابقة واللاحقة.

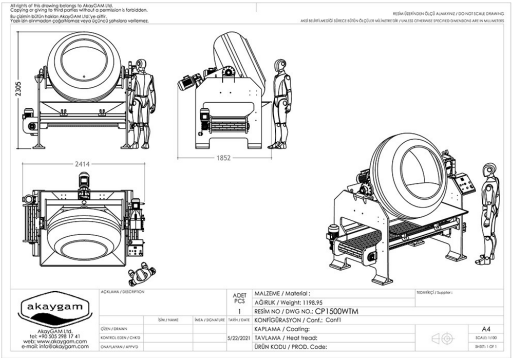

Fadwa Özyi it +905056983049 yildiz.ozyigit@akaygam.com akaygam-arabic.com

حلة تغطية الشوكولاتة

CP

01

نظرة عامة على المنتج

حلة تغطية الشوكولاتة: CP400, CP1000, CP1000INTCOOL, CP1200, CP1500WTM. تعرض الصفحة صورة كل موديل ومواصفاته الفنية.
https://akaygam-arabic.com/ar/products/coating-pan

الطاقة	الموديلات	القدرة	التغذية الكهربائية
220 كجم	موديل واحد	5.1 كيلوواط	380 V, ثلاثي الطور

ملاحظات الاختيار والتشغيل

الاستخدام

حلة تغطية الشوكولاتة: CP400, CP1000, CP1000INTCOOL, CP1200, CP1500WTM. تعرض الصفحة صورة كل موديل ومواصفاته الفنية.

اختيار الموديل

الموديلات المتاحة: CP400، CP1000، CP1000INTCOOL، CP1200، CP1500WTM. تتم مقارنة السعة والطاقة والتجهيز داخل جدول كل موديل.

بيانات مطلوبة قبل الطلب

لتحديد العرض المناسب، يلزم توضيح نوع المنتج والسعة المطلوبة في الساعة أو الدفعة، ومصدر الكهرباء، والمساحة المتاحة، وطريقة ربط الآلة بخط الإنتاج.

تطبيقات الإنتاج

عدسات الشوكولاتة ومراكز الدراجيه

مكسرات وفواكه مجففة مغطاة

الموديلات المتاحة

اسم الآلة	رمز الموديل
حلة تغطية الشوكولاتة	**CP1500WTM**

حلة تغطية الشوكولاتة

CP1500WTM

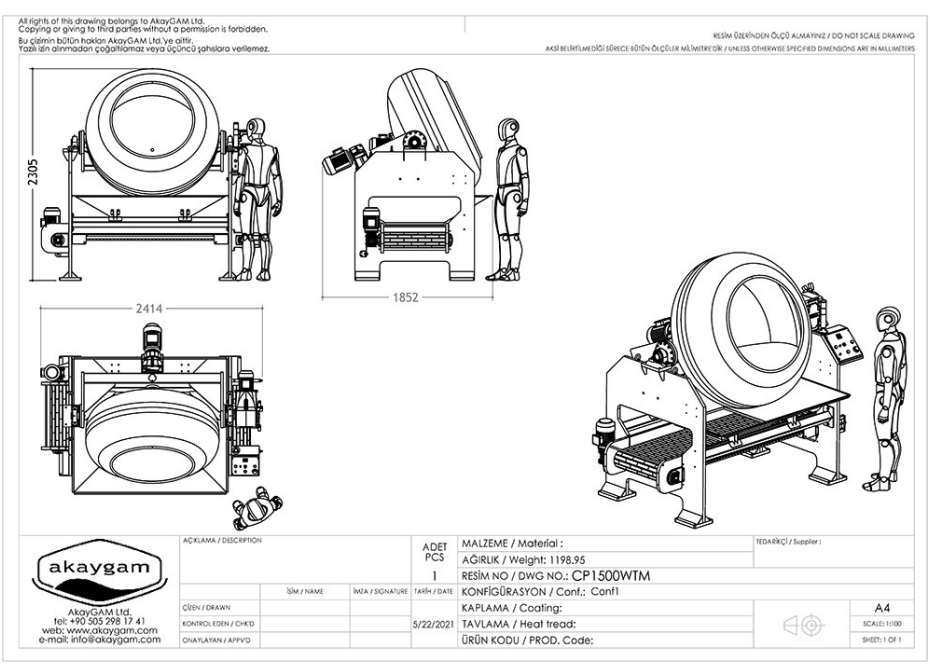

رسم التخطيط بالأبعاد

صورة الآلة

المواصفات الفنية للموديل CP1500WTM.

البيانات الفنية

رمز الموديل	CP1500WTM
اسم الآلة	حلة تغطية الشوكولاتة
نوع الآلة	حلة تغطية مع تفريغ بالإمالة
قطر الحلة	1500 مم
سعة التحميل	220 كجم
التفريغ	آلية إمالة

زاوية العمل	قابل للضبط مع مفاتيح نهاية مشوار
التحكم بالحركة	مغير تردد VFD مع ضبط التسارع والتباطؤ
المادة	حلة ستانلس ستيل؛ هيكل ستانلس أو فولاذ مطلي
التغذية الكهربائية	380 V, ثلاثي الطور
إجمالي استهلاك القدرة	5.1 كيلوواط
الموديل	CP1500WTM

تساعد الرسومات ذات الأبعاد في التخطيط الأولي. تُعتمد الأبعاد النهائية حسب التجهيز المختار.

تواصل معنا
Fadwa Özyi it

البريد الإلكتروني
yildiz.ozyigit@akaygam.com

الهاتف
+905056983049