كتالوج الآلات الفني

تحضير الشوكولاتة

آلة تمبير الشوكولاتة

TTWBTM20 Default

المواصفات الفنية للموديل TTWBTM20 Default.

20 كجم	موديل واحد	0.5 كيلوواط
الطاقة	الموديلات	القدرة

أُعدّ لتخطيط الإنتاج Fadwa Özyi it

akaygam-arabic.com yildiz.ozyigit@akaygam.com +905056983049

02

أساس الاختيار الهندسي

اختيار الآلة يبدأ من متطلبات الإنتاج

نحدد التجهيز المناسب حسب المنتج والطاقة المطلوبة وخدمات المصنع والمساحة المتاحة.

01
المنتج والعملية
نوع المنتج والقوام المطلوب ومرحلة التصنيع.

02
الطاقة الإنتاجية
الطاقة المطلوبة في الساعة أو الدفعة.

03
خدمات المصنع
الكهرباء والماء والتبريد والهواء المضغوط.

04
تخطيط الخط
المساحة المتاحة والربط مع الآلات السابقة واللاحقة.

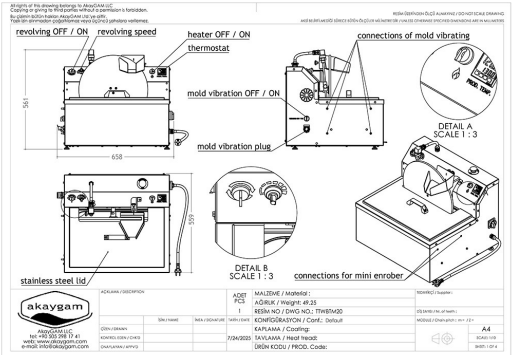

Fadwa Özyi it +905056983049 yildiz.ozyigit@akaygam.com akaygam-arabic.com

آلة تمبير الشوكولاتة

TTWBTM20 / WBTM50

01

نظرة عامة على المنتج

آلة تمبير الشوكولاتة: TTWBTM20 Default, TTWBTM20 Conf1, TTWBTM20 Conf2, TTWBTM20 Conf3, WBTM50. تعرض الصفحة صورة كل موديل ومواصفاته الفنية.

https://akaygam-arabic.com/ar/products/chocolate-tempering-machine

الطاقة	الموديلات	القدرة	التغذية الكهربائية
20 كجم	**موديل واحد**	**0.5 كيلوواط**	**220 V, أحادي الطور**

ملاحظات الاختيار والتشغيل

الاستخدام

آلة تمبير الشوكولاتة: TTWBTM20 Default, TTWBTM20 Conf1, TTWBTM20 Conf2, TTWBTM20 Conf3, WBTM50. تعرض الصفحة صورة كل موديل ومواصفاته الفنية.

اختيار الموديل

الموديلات المتاحة: TTWBTM20 Default, TTWBTM20 Conf1, TTWBTM20 Conf2, TTWBTM20 Conf3, WBTM50. تتم مقارنة السعة والطاقة والتجهيز داخل جدول كل موديل.

بيانات مطلوبة قبل الطلب

لتحديد العرض المناسب، يلزم توضيح نوع المنتج والسعة المطلوبة في الساعة أو الدفعة، ومصدر الكهرباء، والمساحة المتاحة، وطريقة ربط الآلة بخط الإنتاج.

تطبيقات الإنتاج

شوكولاتة مشكلة بالقوالب

الموديلات المتاحة

اسم الآلة	رمز الموديل
آلة تمبير الشوكولاتة	**TTWBTM20 Default**

آلة تمبير الشوكولاتة

TTWBTM20 Default

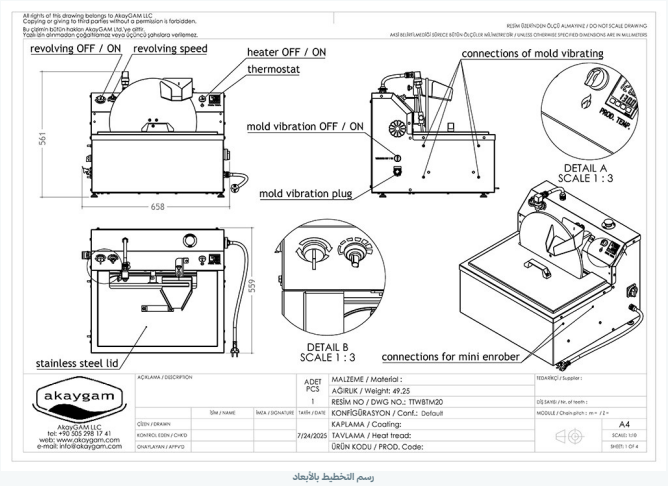

رسم التخطيط بالأبعاد

صورة الآلة

المواصفات الفنية للموديل TTWBTM20 Default.

البيانات الفنية

رمز الموديل	TTWBTM20 Default
اسم الآلة	آلة تمبير الشوكولاتة
نوع الآلة	آلة تمبير مكتبية بعجلة وبذور بلورية
التجهيز	التجهيز الأساسي مع غطاء قابل للإزالة
المادة	ستانلس ستيل AISI 304
نوع التبريد	تبريد هواء بالمروحة مع إضافة بلورات البذر
نوع التسخين	عنصر تسخين جاف بتحكم PID

سرعة العجلة	حتى 45 دورة/دقيقة، متغيرة
سعة التحميل	20 كجم
التغذية الكهربائية	220 V، أحادي الطور
إجمالي استهلاك القدرة	0.5 كيلوواط
درجة حرارة البيئة الموصى بها	20–25 C°
الموديل	TTWBTM20 Default

تساعد الرسومات ذات الأبعاد في التخطيط الأولي. تُعتمد الأبعاد النهائية حسب التجهيز المختار.

تواصل معنا
Fadwa Özyi it
البريد الإلكتروني
yildiz.ozyigit@akaygam.com
الهاتف
+905056983049