كتالوج الآلات الفني

تشكيل الشوكولاتة

آلة تشكيل الشوكولاتة

NGOSD16SV-ML

آلة تشكيل الشوكولاتة: NGOSD16SV-ML. تعرض الصفحة صورة كل موديل ومواصفاته الفنية.

200-500 كجم/ساعة.
الطاقة

موديل واحد
الموديلات

380 V ثلاثي الطور, 10 كيلوواط.
القدرة

أُعدّ لتخطيط الإنتاج Fadwa Özyi it
akaygam-arabic.com yildiz.ozyigit@akaygam.com +905056983049

02

أساس الاختيار الهندسي

اختيار الآلة يبدأ من متطلبات الإنتاج

نحدد التجهيز المناسب حسب المنتج والطاقة المطلوبة وخدمات المصنع والمساحة المتاحة.

01
المنتج والعملية
نوع المنتج والقوام المطلوب ومرحلة التصنيع.

02
الطاقة الإنتاجية
الطاقة المطلوبة في الساعة أو الدفعة.

03
خدمات المصنع
الكهرباء والماء والتبريد والهواء المضغوط.

04
تخطيط الخط
المساحة المتاحة والربط مع الآلات السابقة واللاحقة.

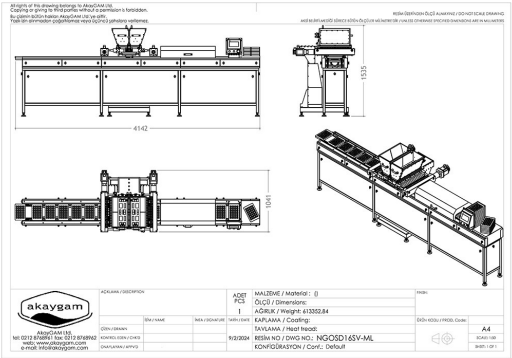

Fadwa Özyi it +905056983049 yildiz.ozyigit@akaygam.com akaygam-arabic.com

آلة تشكيل الشوكولاتة

NGOSD16SV-ML

01

نظرة عامة على المنتج

آلة تشكيل الشوكولاتة: NGOSD16SV-ML. تعرض الصفحة صورة كل موديل ومواصفاته الفنية.

https://akaygam-arabic.com/ar/products/chocolate-molding-machine

الطاقة	الموديلات	القدرة	التغذية الكهربائية
200-500 كجم/ساعة.	**موديل واحد**	**380 V ثلاثي الطور, 10 كيلوواط.**	**380 V ثلاثي الطور**

ملاحظات الاختيار والتشغيل

الاستخدام

آلة تشكيل الشوكولاتة: NGOSD16SV-ML. تعرض الصفحة صورة كل موديل ومواصفاته الفنية.

اختيار الموديل

الموديلات المتاحة: NGOSD16SV-ML. تتم مقارنة السعة والطاقة والتجهيز داخل جدول كل موديل.

بيانات مطلوبة قبل الطلب

لتحديد العرض المناسب، يلزم توضيح نوع المنتج والسعة المطلوبة في الساعة أو الدفعة، ومصدر الكهرباء، والمساحة المتاحة، وطريقة ربط الآلة بخط الإنتاج.

تطبيقات الإنتاج

شوكولاتة مشكلة بالقوالب

الموديلات المتاحة

اسم الآلة	رمز الموديل
آلة تشكيل الشوكولاتة	**NGOSD16SV-ML**

آلة تشكيل الشوكولاتة

NGOSD16SV-ML

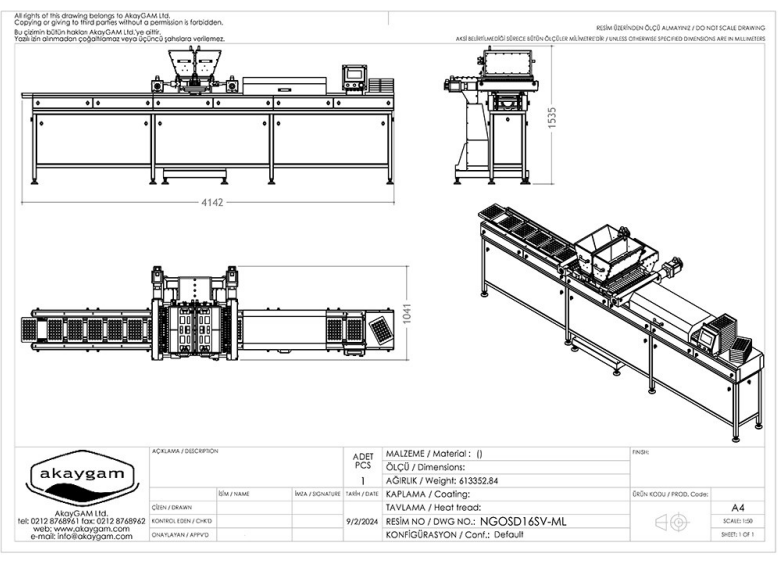

رسم التخطيط بالأبعاد

صورة الآلة

المواصفات الفنية للموديل NGOSD16SV-ML.

البيانات الفنية

رمز الموديل	NGOSD16SV-ML
اسم الآلة	آلة تشكيل الشوكولاتة
المادة	ستانلس ستيل AISI 304، بلاستيك هندسي، and aluminium.
التسخين	تحكم PID dry عنصر تسخينs.
المحرك	وحدة صب ون شوت بحركة رأسية تعمل بالسيرفو.
الميزة	ناقل بسلسلة واحدة يضم تحميل القوالب وتسخينها ووحدة الصب والاهتزاز ضمن الخط.
التفريغ	إخراج يدوي من القوالب عند نهاية الخط، دون دورة آلية لإرجاع القوالب.

نظام التحكم	تحكم بشاشة HMI مع حفظ الوصفات، ولا يلزم ضبط ميكانيكي عند تغيير المنتج.
نفق تبريد	أفقي أو رأسي بنظام المصعد، ويحدد في عرض السعر.
الأبعاد	175 × 275 مم polycarbonate molds; minimum 500 pcs.
الطاقة	200–500 كجم/ساعة.
إجمالي استهلاك القدرة	380 V ثلاثي الطور، 10 كيلوواط.
الموديل	NGOSD16SV-ML

تساعد الرسومات ذات الأبعاد في التخطيط الأولي. تُعتمد الأبعاد النهائية حسب التجهيز المختار.

تواصل معنا
Fadwa Özyi it

البريد الإلكتروني
yildiz.ozyigit@akaygam.com

الهاتف
+905056983049