كتالوج الآلات الفني

تحضير الشوكولاتة

خزان إذابة الشوكولاتة

CBM1000

المواصفات الفنية للموديل CBM1000.

1000 كجم	**موديل واحد**	**13.5 كيلوواط**
الطاقة	الموديلات	القدرة

أُعدّ لتخطيط الإنتاج Fadwa Özyi it

akaygam-arabic.com yildiz.ozyigit@akaygam.com +905056983049

أساس الاختيار الهندسي

اختيار الآلة يبدأ من متطلبات الإنتاج

نحدد التجهيز المناسب حسب المنتج والطاقة المطلوبة وخدمات المصنع والمساحة المتاحة.

01
المنتج والعملية
نوع المنتج والقوام المطلوب ومرحلة التصنيع.

02
الطاقة الإنتاجية
الطاقة المطلوبة في الساعة أو الدفعة.

03
خدمات المصنع
الكهرباء والماء والتبريد والهواء المضغوط.

04
تخطيط الخط
المساحة المتاحة والربط مع الآلات السابقة واللاحقة.

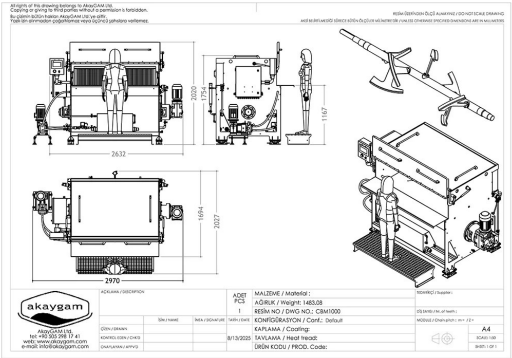

Fadwa Özyi it +905056983049 yildiz.ozyigit@akaygam.com akaygam-arabic.com

خزان إذابة الشوكولاتة

CBM1000 / CMT1000

01

نظرة عامة على المنتج
خزان إذابة الشوكولاتة: CMT1000 ،CBM1000. تعرض الصفحة صورة كل موديل ومواصفاته الفنية.
https://akaygam-arabic.com/ar/products/chocolate-melting-tank

الطاقة	الموديلات	القدرة	التغذية الكهربائية
1000 كجم	**موديل واحد**	**13.5 كيلوواط**	**380 V, ثلاثي الطور**

ملاحظات الاختيار والتشغيل

الاستخدام
خزان إذابة الشوكولاتة: CMT1000 ،CBM1000. تعرض الصفحة صورة كل موديل ومواصفاته الفنية.

اختيار الموديل
الموديلات المتاحة: CMT1000 ،CBM1000. تتم مقارنة السعة والطاقة والتجهيز داخل جدول كل موديل.

بيانات مطلوبة قبل الطلب
لتحديد العرض المناسب، يلزم توضيح نوع المنتج والسعة المطلوبة في الساعة أو الدفعة، ومصدر الكهرباء، والمساحة المتاحة، وطريقة ربط الآلة بخط الإنتاج.

الموديلات المتاحة

اسم الآلة	رمز الموديل
خزان إذابة الشوكولاتة	**CBM1000**

خزان إذابة الشوكولاتة

CBM1000

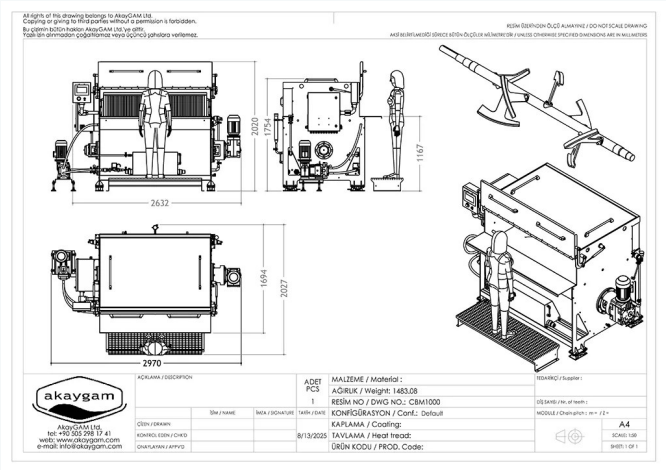

رسم التخطيط بالأبعاد

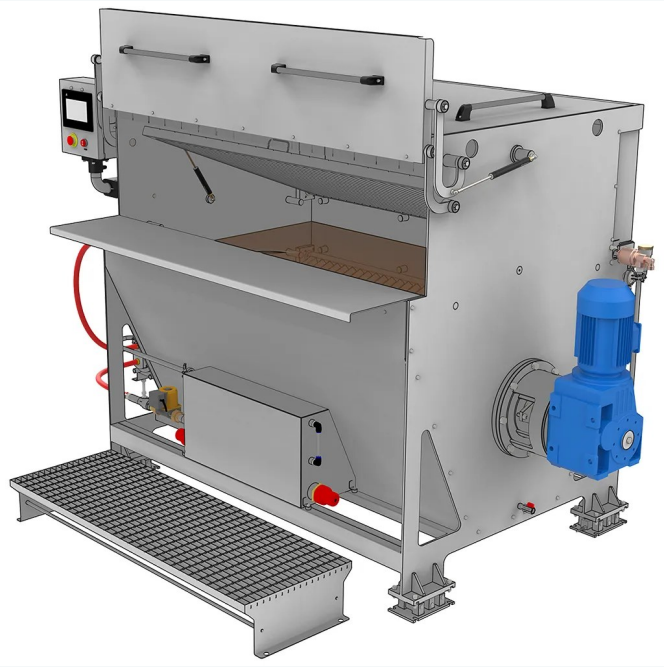

صورة الآلة

المواصفات الفنية للموديل CBM1000.

البيانات الفنية

رمز الموديل	CBM1000
اسم الآلة	خزان إذابة الشوكولاتة
نوع الخزان	خزان مستطيل بتحريك أفقي
المادة	ستانلس ستيل AISI 304
نظام الإذابة	شبكة إذابة ساخنة منفصلة لبلوكات الشوكولاتة
نظام الوصول	شبكة إذابة بمساعد غازي
نوع التسخين	جاكيت مائي
العزل	عزل بالصوف الزجاجي
التحكم بالحرارة	تحكم PID

التحريك	سرعة متغيرة؛ خلط مستمر أو متقطع
نوع المضخة	مضخة تروس قياسية؛ مضخة لوب ستانلس اختيارية
وزن الدفعة	خلايا وزن اختيارية للتحكم في الدفعة حسب الوزن
الإدخال المقبول	بلوكات شوكولاتة صلبة، وليس الكاليت فقط
سعة التحميل	1000 كجم
التغذية الكهربائية	380 V، ثلاثي الطور
إجمالي استهلاك القدرة	13.5 كيلوواط
الموديل	CBM1000

تساعد الرسومات ذات الأبعاد في التخطيط الأولي. تُعتمد الأبعاد النهائية حسب التجهيز المختار.

تواصل معنا
Fadwa Özyi it

البريد الإلكتروني
yildiz.ozyigit@akaygam.com

الهاتف
+905056983049