كتالوج الآلات الفني

تغطية الشوكولاتة (دراجيه)

آلة تغطية الشوكولاتة

EM200

المواصفات الفنية للموديل EM200.

موديل واحد	0.55 كيلوواط	220 V, أحادي الطور
الموديلات	القدرة	التغذية الكهربائية

أُعدّ لتخطيط الإنتاج Fadwa Özyi it

akaygam-arabic.com yildiz.ozyigit@akaygam.com +905056983049

02

أساس الاختيار الهندسي

اختيار الآلة يبدأ من متطلبات الإنتاج

نحدد التجهيز المناسب حسب المنتج والطاقة المطلوبة وخدمات المصنع والمساحة المتاحة.

01
المنتج والعملية
نوع المنتج والقوام المطلوب ومرحلة التصنيع.

02
الطاقة الإنتاجية
الطاقة المطلوبة في الساعة أو الدفعة.

03
خدمات المصنع
الكهرباء والماء والتبريد والهواء المضغوط.

04
تخطيط الخط
المساحة المتاحة والربط مع الآلات السابقة واللاحقة.

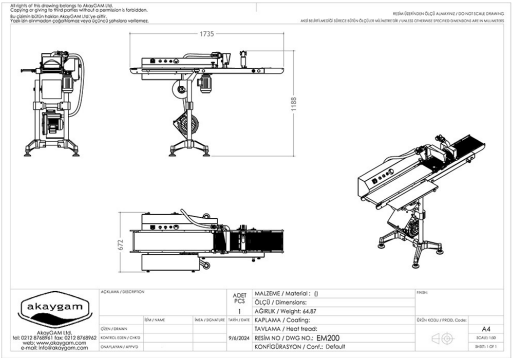

Fadwa Özyi it +905056983049 yildiz.ozyigit@akaygam.com akaygam-arabic.com

آلة تغطية الشوكولاتة

EM200

01

نظرة عامة على المنتج
آلة تغطية الشوكولاتة: EM200، EM200TT. تعرض الصفحة صورة كل موديل ومواصفاته الفنية.
https://akaygam-arabic.com/ar/products/chocolate-enrober

الموديلات	القدرة	التغذية الكهربائية	مقاس التشغيل
موديل واحد	0.55 كيلوواط	220 V, أحادي الطور	200 مم

ملاحظات الاختيار والتشغيل

الاستخدام
آلة تغطية الشوكولاتة: EM200، EM200TT. تعرض الصفحة صورة كل موديل ومواصفاته الفنية.

اختيار الموديل
الموديلات المتاحة: EM200، EM200TT. تتم مقارنة السعة والطاقة والتجهيز داخل جدول كل موديل.

بيانات مطلوبة قبل الطلب
لتحديد العرض المناسب، يلزم توضيح نوع المنتج والسعة المطلوبة في الساعة أو الدفعة، ومصدر الكهرباء، والمساحة المتاحة، وطريقة ربط الآلة بخط الإنتاج.

تطبيقات الإنتاج

منتجات مغطاة بالشوكولاتة

الموديلات المتاحة

اسم الآلة	رمز الموديل
آلة تغطية الشوكولاتة	**EM200**

آلة تغطية الشوكولاتة

EM200

صورة الآلة

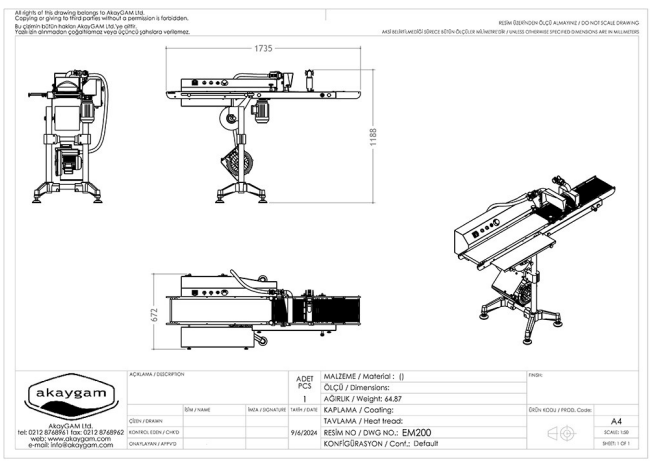

رسم التخطيط بالأبعاد

المواصفات الفنية للموديل EM200.

البيانات الفنية

رمز الموديل	EM200
اسم الآلة	آلة تغطية الشوكولاتة
نوع الآلة	سير تغطية شوكولاتة أرضي
طريقة التركيب	وحدة أرضية مثبتة على أرجل
آلة التمبر المتوافقة	آلة تمبر أرضية بنظام الدفعات أو آلة تمبر مستمرة
المعدات المطلوبة قبل الآلة	آلة تمبر
المعدات المطلوبة بعد الآلة	نفق تبريد
نوع الحزام	حزام شبكي من الستانلس ستيل

عرض الحزام	200 مم
عناصر التشطيب	قضيب قص الذيل؛ اهتزاز؛ منفاخ هواء
التحكم بالسرعة	سرعة قابلة للضبط
المادة	ستانلس ستيل AISI 304 وألمنيوم
التغذية الكهربائية	220 V، أحادي الطور
إجمالي استهلاك القدرة	0.55 كيلوواط
الموديل	EM200

تساعد الرسومات ذات الأبعاد في التخطيط الأولي. تُعتمد الأبعاد النهائية حسب التجهيز المختار.

تواصل معنا
Fadwa Özyi it
البريد الإلكتروني
yildiz.ozyigit@akaygam.com
الهاتف
905056983049+