كتالوج الآلات الفني

تحضير الشوكولاتة

مطحنة كرات الشوكولاتة

RBM750

المواصفات الفنية للموديل RBM750.

750 كجم / ~630 كجم	**موديل واحد**	**23 كيلوواط**
الطاقة	الموديلات	القدرة

أُعدّ لتخطيط الإنتاج Fadwa Özyi it

akaygam-arabic.com yildiz.ozyigit@akaygam.com +905056983049

02

أساس الاختيار الهندسي

اختيار الآلة يبدأ من متطلبات الإنتاج

نحدد التجهيز المناسب حسب المنتج والطاقة المطلوبة وخدمات المصنع والمساحة المتاحة.

01
المنتج والعملية
نوع المنتج والقوام المطلوب ومرحلة التصنيع.

02
الطاقة الإنتاجية
الطاقة المطلوبة في الساعة أو الدفعة.

03
خدمات المصنع
الكهرباء والماء والتبريد والهواء المضغوط.

04
تخطيط الخط
المساحة المتاحة والربط مع الآلات السابقة واللاحقة.

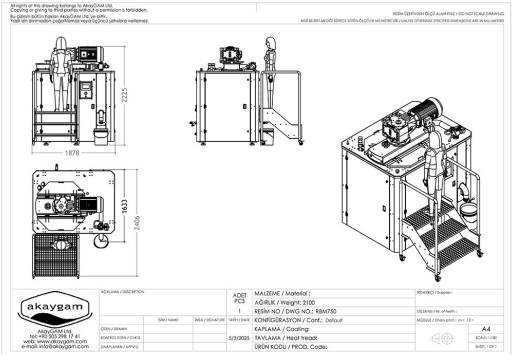

Fadwa Özyi it +905056983049 yildiz.ozyigit@akaygam.com akaygam-arabic.com

مطحنة كرات الشوكولاتة

LabBM / RBM

01

نظرة عامة على المنتج

مطحنة كرات الشوكولاتة: LabBM10, RBM20, RBM40, RBM80, RBM160, RBM300, RBM500, RBM750, RBM1000. تعرض الصفحة صورة كل موديل ومواصفاته الفنية.
https://akaygam-arabic.com/ar/products/chocolate-ball-mill

الطاقة	الموديلات	القدرة	التغذية الكهربائية
750 كجم / ~630 كجم	**موديل واحد**	**23 كيلوواط**	**380V ثلاثي الطور**

ملاحظات الاختيار والتشغيل

الاستخدام

مطحنة كرات الشوكولاتة: LabBM10, RBM20, RBM40, RBM80, RBM160, RBM300, RBM500, RBM750, RBM1000. تعرض الصفحة صورة كل موديل ومواصفاته الفنية.

اختيار الموديل

الموديلات المتاحة: LabBM10، RBM20، RBM40، RBM80، RBM160، RBM300، RBM500، RBM750، RBM1000. تتم مقارنة السعة والطاقة والتجهيز داخل جدول كل موديل.

بيانات مطلوبة قبل الطلب

لتحديد العرض المناسب، يلزم توضيح نوع المنتج والسعة المطلوبة في الساعة أو الدفعة، ومصدر الكهرباء، والمساحة المتاحة، وطريقة ربط الآلة بخط الإنتاج.

تطبيقات الإنتاج

كريمة الشوكولاتة ومعجون البرالين

الموديلات المتاحة

اسم الآلة	رمز الموديل
مطحنة كرات الشوكولاتة	**RBM750**

مطحنة كرات الشوكولاتة

RBM750

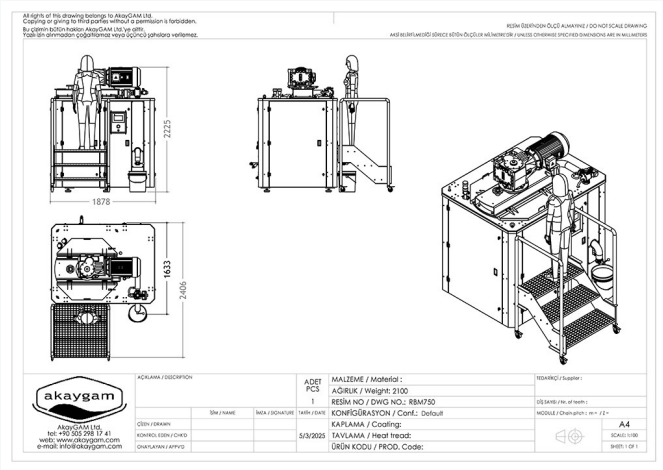

رسم التخطيط بالأبعاد

صورة الآلة

المواصفات الفنية للموديل RBM750.

البيانات الفنية

رمز الموديل	RBM750
اسم الآلة	مطحنة كرات الشوكولاتة
النوع	مطحنة كرات عالية السعة
مادة العمود	ستانلس ستيل AISI 420
التسخين	جاكيت مائي بتسخين مدمج 3 كيلوواط
تبريد	External cold-water connection قياسي: built-in chiller اختياري
توصيل المبرد	مبادل حراري لوحي ملحوم
صمام ثلاثي	أوتوماتيكي بتسخين ماء للدوران والنقل

وسائط الطحن	760 كجم كرات فولاذية
سعة الدفعة الاسمية للشوكولاتة	750 كجم عند كثافة 1.30 كجم/لتر
سعة الدفعة الاسمية للصلصات والحشوات	~630 كجم عند كثافة 1.10 كجم/لتر
التغذية الكهربائية	380V ثلاثي الطور
القدرة المركبة	23 كيلوواط
متطلبات التبريد	External cold-water connection قياسي: built-in chiller اختياري
الموديل	RBM750
المادة	ستانلس ستيل ملامس للغذاء

تساعد الرسومات ذات الأبعاد في التخطيط الأولي. تُعتمد الأبعاد النهائية حسب التجهيز المختار.

تواصل معنا
Fadwa Özyi it

البريد الإلكتروني
yildiz.ozyigit@akaygam.com

الهاتف
+905056983049