كتالوج الآلات الفني

تغطية الشوكولاتة (دراجيه)

آلة تغطية بالشريط

BTC1500

المواصفات الفنية للموديل BTC1500.

L 450	موديل واحد	4.1 كيلوواط
الطاقة	الموديلات	القدرة

أُعدّ لتخطيط الإنتاج Fadwa Özyi it

akaygam-arabic.com yildiz.ozyigit@akaygam.com +905056983049

02

أساس الاختيار الهندسي

اختيار الآلة يبدأ من متطلبات الإنتاج

نحدد التجهيز المناسب حسب المنتج والطاقة المطلوبة وخدمات المصنع والمساحة المتاحة.

01
المنتج والعملية
نوع المنتج والقوام المطلوب ومرحلة التصنيع.

02
الطاقة الإنتاجية
الطاقة المطلوبة في الساعة أو الدفعة.

03
خدمات المصنع
الكهرباء والماء والتبريد والهواء المضغوط.

04
تخطيط الخط
المساحة المتاحة والربط مع الآلات السابقة واللاحقة.

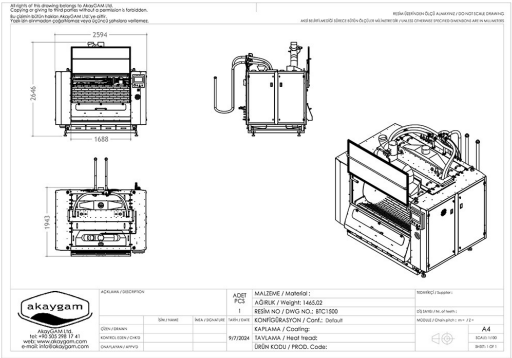

Fadwa Özyi it +905056983049 yildiz.ozyigit@akaygam.com akaygam-arabic.com

تغطية الشوكولاتة (دراجيه)

آلة تغطية بالشريط

BTC

نظرة عامة على المنتج

آلة تغطية بالشريط: BTC1000, BTC1500, BTC2000. تعرض الصفحة صورة كل موديل ومواصفاته الفنية.
https://akaygam-arabic.com/ar/products/belt-coater

الطاقة	الموديلات	القدرة	التغذية الكهربائية
L 450	موديل واحد	4.1 كيلوواط	380 V, ثلاثي الطور

ملاحظات الاختيار والتشغيل

الاستخدام

آلة تغطية بالشريط: BTC1000, BTC1500, BTC2000. تعرض الصفحة صورة كل موديل ومواصفاته الفنية.

اختيار الموديل

الموديلات المتاحة: BTC1000, BTC1500, BTC2000. تتم مقارنة السعة والطاقة والتجهيز داخل جدول كل موديل.

بيانات مطلوبة قبل الطلب

لتحديد العرض المناسب، يلزم توضيح نوع المنتج والسعة المطلوبة في الساعة أو الدفعة، ومصدر الكهرباء، والمساحة المتاحة، وطريقة ربط الآلة بخط الإنتاج.

تطبيقات الإنتاج

مكسرات وفواكه مجففة مغطاة

الموديلات المتاحة

اسم الآلة	رمز الموديل
آلة تغطية بالشريط	**BTC1500**

آلة تغطية بالشريط

BTC1500

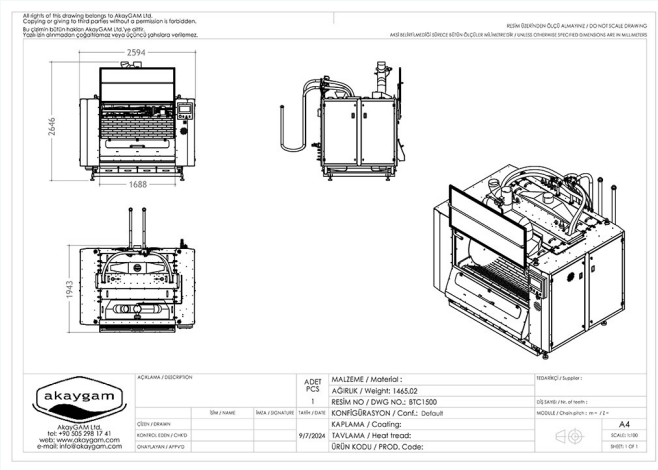

رسم التخطيط بالأبعاد

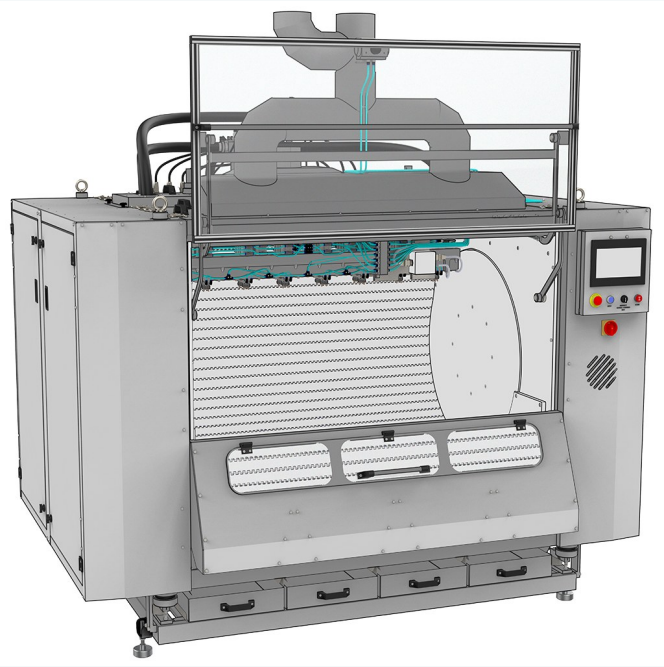

صورة الآلة

المواصفات الفنية للموديل BTC1500.

البيانات الفنية

رمز الموديل	BTC1500
اسم الآلة	آلة تغطية بالشريط
نوع الآلة	آلة تغطية أفقية أوتوماتيكية بالحزام
مادة التصنيع	ستانلس ستيل AISI 304 وألمنيوم وبلاستيك هندسي
تطبيق الشوكولاتة	تنقيط أو رش، ويحدد التجهيز عند الطلب
خيار التسخين	تسخين جاف بتحكم PID (اختياري)
التفريغ	تفريغ بحزام عكسي الحركة
متطلبات التبريد	يتطلب هواء بارداً خارجياً منزوع الرطوبة

تغذية الشوكولاتة	يتطلب خزان شوكولاتة بمضخة
سعة التحميل	L 450
التغذية الكهربائية	380 V، ثلاثي الطور
إجمالي استهلاك القدرة	4.1 كيلوواط
نظام التحكم	تحكم PLC وشاشة HMI
الموديل	BTC1500
المادة	ستانلس ستيل ملامس للغذاء

تساعد الرسومات ذات الأبعاد في التخطيط الأولي. تُعتمد الأبعاد النهائية حسب التجهيز المختار.

تواصل معنا
Fadwa Özyi it
البريد الإلكتروني
yildiz.ozyigit@akaygam.com
الهاتف
905056983049+